Geeft richting aan energieprojecten

Zonnepark de Grift

Het plan de campagne

Voor
Coöperatie WindpowerNijmegen
Andere belangstellenden

Door
Stichting Wiek-II
www.burgersgevenenergie.nl / info@wiek-ii.nl
Versie 3 / januari 2019

Inhoud

Inhoud 1
1. Projectbeschrijving 2
4 molens, 17.000 zonnepanelen en cablepooling 2
Samenwerking en projectvoorbereiding 2
Kengetallen 3
De meerwaarde van Zonnepark de Grift 3
2. Ruimtelijke inpassing 3
Keuze opstelling en concept constructie 3
Cablepooling 4
Grondpositie 6
Vergunningsaanvraag 7
Archeologie 8
Landschappelijke inpassing 8
Biodiversiteit 9
3. Communicatie en omgevingsmanagement 9
Communicatieplan 9
Omgevingsmanagement 9
Stakeholders 10
4. Organisatorische inpassing 10
Zonnepark de Grift BV 11
Werkgroep Zonnepark de Grift 11
Samenhang organisaties 11
Vraagstuk verhouding Windpark en Zonnepark 12
5. Financiële inrichting 12
Investeringsbronnen 12
6. Planning 15
7. Bijlagen 16

1. Projectbeschrijving

4 molens, 17.000 zonnepanelen en cablepooling

De vier molens van windpark Nijmegen-Betuwe krijgen gezelschap. Onder de windmolens verschijnt binnenkort Zonnepark de Grift met ca. 17.000 zonnepanelen. Genoeg om 1.245 huishoudens per jaar van duurzame energie te voorzien. Zonnepark de Grift vormt met Windpark Nijmegen-Betuwe de start van Energielandschap de Grift. De beschikbare grond bij het windpark wordt in dit plan optimaal benut voor de opwek van duurzame energie uit wind, zon en warmte.

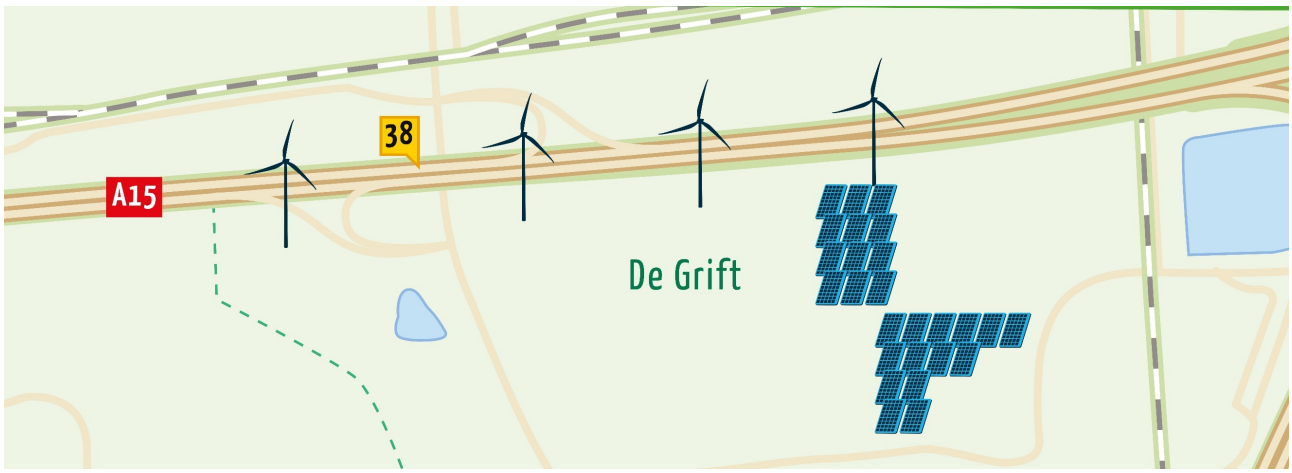

Afbeelding 1: *Positionering Zonnepark de Grift in Energielandschap de Grift*

Het idee is om dit Zonnepark aan te sluiten op de bestaande netinpassing van Windpark Nijmegen-Betuwe, het toepassen van zogenaamde ‘cablepooling’. Het combineren van wind- en zonne-energie levert veel voordeel op. Als het waait, zorgen de windmolens voor elektriciteit. Schijnt de zon, dan komt de energie uit het zonnepark. De door de windmolens en zonnepanelen opgewekte stroom gaat straks via één kabel naar het elektriciteitsnet. Bij de aanleg van het windpark is daar al rekening mee gehouden. Rondom cablepooling moeten nog aanvullende organisatorische en financiële afspraken worden gemaakt tussen coöperatie WindpowerNijmegen, Windpark Nijmegen-Betuwe BV en Zonnepark de Grift BV.

Samenwerking en projectvoorbereiding

Stichting Wiek-II is verantwoordelijk voor de projectvoorbereiding van Zonnepark de Grift en werkt daarbij nauw samen met beoogd eigenaar coöperatie WindpowerNijmegen.

Vanuit Wiek-II is Pim de Ridder projectverantwoordelijke. Hij wordt o.a. ondersteund door Ineke de Jong (projectondersteuning) en Christine Wevers (communicatie). Vanuit WindpowerNijmegen is Jos Hoebink aanspreekpunt vanuit het bestuur. Daarnaast denkt een werkgroep van ca. 20 leden van WindpowerNijmegen mee over de invulling van financiën, organisatie en participatie in het project.

Kengetallen

Aantal zonnepanelen:	ca. 17.000 (of ca. 13.500 van een groter formaat)
Type:	nader te bepalen (mogelijk 325Wp panelen)
Beschikbare locatie:	ca. 6 Ha (verdeeld over 4 kadastrale percelen)
Totale vermogen:	4,7 MWp
Productie:	4,4 GWh per jaar
Energie voor:	ca. 1.245 huishoudens per jaar
Organisatie:	Coöperatie WindpowerNijmegen, Stichting Wiek-II

De meerwaarde van Zonnepark de Grift

groei van lokale duurzame energie en een stap op weg naar ons energielandschap

Dit zonnepark is op zichzelf een mooi project, van aanzienlijke omvang en met aanzienlijke potentiële productie. Coöperatie WindpowerNijmegen is beoogd eigenaar en zal haar huidige en nieuwe leden en donateurs kunnen aanbieden om deel te nemen in het Zonnepark: leden worden zondelers!

Daarnaast bouwen we met dit Zonnepark verder aan:

1. Energielandschap de Grift
2. Het verder verduurzamen van de lokale en regionale stroomvoorziening
3. De lokale en regionale energietransitie: we leggen weer een puzzelstukje op weg naar de doelstelling van de regio > energieneutraal in 2050.

Dit past naadloos op de strategische doelstellingen van stichting Wiek-II en coöperatie WindpowerNijmegen.

We voeren dit project zoveel mogelijk uit in samenwerking met regionale partners, om zo het project in de regio te verankeren en zoveel mogelijk bij te dragen aan de lokale economie.

2. Ruimtelijke inpassing

Keuze opstelling en concept constructie

Op dit moment is in het ontwerp gekozen voor Zuid-opstelling van de zonnepanelen: dat wil zeggen, de zonnepanelen zijn georiënteerd op het zuiden. De reden hiervoor is dat op deze manier de productie per geïnstalleerd paneel kan worden gemaximaliseerd: de productie uit het project is dan zo hoog mogelijk door zo groot mogelijke lichtinval.

In een Oost-Westopstelling zou de productie per geïnstalleerd paneel lager zijn. Het is echter niet uitgesloten dat de opstelling nog wordt heroverwogen.

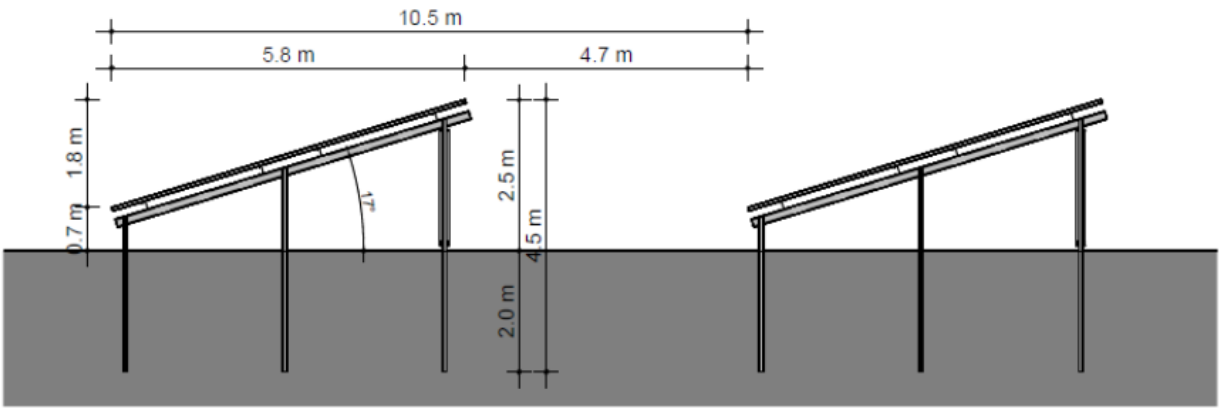

Afbeelding 2: Concept constructie stellages zonnepark

De panelenrijen worden door middel van kabels verbonden met compactstations. Voordat de stroom binnenkomt bij het compactstation is deze al omgevormd van DC naar AC (van gelijkstroom naar wisselstroom) door de omvormers die zijn bevestigd onder de tafels.

Een compactstation (ook wel schakelstation genoemd) is een klein gebouw waarin meet- en regelapparatuur en een transformator is geplaatst, zodat de stroom kan worden afgenomen door de netbeheerder. Het aantal compactstations per zonnepark hangt af van de omvang van het zonnepark (circa één per 2 MW). Gezien de omvang van het voorgenomen zonnepark zullen er 3 compactstations nodig zijn.

De daadwerkelijk netaansluiting wordt gerealiseerd bij een overgavestation (ook wel inkoopstation genoemd). Dit overgavestation staat in verbinding met alle compactstations van het zonnepark.

De aansluiting van het zonnepark op het landelijke hoogspanningsnet wordt gerealiseerd via de netaansluiting van de meest oostelijke windturbine van Windpark Nijmegen-Betuwe (cablepooling), welke in het plangebied van het zonnepark staat. Ten behoeve van de aansluiting zal er een ondergrondse kabel worden aangelegd vanaf van het zonnepark naar de windturbine.

De technische inrichting van opstelling en constructie zijn nog niet definitief, maar na verlening van de vergunning wel onderworpen aan de criteria in de vergunning.

Cablepooling

Door het aansluiten van het Zonnepark de Grift via de bestaande netaansluiting van Windpark Nijmegen-Betuwe, kan er relatief meer duurzame energie in het systeem worden gebracht, met per saldo minder kabel: er is minder additionele infrastructuur nodig.

Het op deze schaal combineren van wind- en zonproductie en levering is nog niet gedaan in Nederland. Met deze inrichting zoeken we de randen op van wat mogelijk is, om zo gebruik van middelen en materialen te optimaliseren. De verhouding tussen de technieken wind en zon die op deze kabel kunnen worden aangesloten is: 10MW wind (reeds gerealiseerd) met 8MWp Zon.

Voor het project Zonnepark de Grift heeft cablepooling naar verwachting een licht positief effect op de business case, maar minder dan we zouden verwachten. Er zijn nl. ook meerkosten. Er moet namelijk geïnvesteerd worden in het voorwerk voor cablepooling, o.a. het inrichten van een 'microgrid controller', een tool die zorgt voor het bewaken van belasting van de kabel en het zoeken van balans tussen opwek en afname.

Effecten en voorwaarden inregelen cablepooling

ZOWN, het bedrijf dat adviseert over de inrichting van cablepooling, heeft berekend dat ca. 0,5% van de totale productietijd de maximale belasting van de beschikbare kabel wordt overschreden. Op die momenten zullen we ervoor moeten zorgen dat de productie wordt beperkt.

Het is afhankelijk van verschillende factoren of terugregelen van de windturbines van Windpark Nijmegen-Betuwe of de zonnepanelen van Zonnepark de Grift de beste optie is. Dit hangt o.a. samen met de voorwaarden van de SDE+ subsidies van beide projecten

Vanuit WindpowerNijmegen en Windpark Nijmegen-Betuwe is de voorwaarde gesteld dat de participatievoorwaarden van windaandeelhouders onder geen enkel beding mogen worden gewijzigd. Mochten er overall redenen zijn om toch het Windpark terug te regelen, dan zullen hierover nadere (financiële) afspraken moeten worden gemaakt, om het verlies aan windopbrengsten te compenseren.

Technisch gezien is er meer vertraging bij het terugregelen van wind, dan bij afschakelen van zonnepanelen. En dat is slechts een technische van de aspecten.

De voorliggende vragen op dit vraagstuk zijn nu:

a. hoe optimaliseren we de inrichting van cablepooling?
b. hoe vertalen we dit naar afspraken tussen Windpark Nijmegen-Betuwe BV en Zonnepark de Grift BV?
c. heeft dit verdere consequenties voor de organisatiestructuren?

Een mogelijke scenario kan bijvoorbeeld zijn dat bij overschrijding van de maximale productie, de windmolens gedempt of stilgezet worden en daarvoor het Zonnepark compensatie aan het Windpark betaalt voor gederfde inkomsten.

Dit vraagstuk is er een met financiële, organisatorisch en financiële aspecten en zullen we integraal moeten afwegen om tot een werkbare en voor alle partijen acceptabele oplossing te komen.

Een stap richting het energielandschap

Het inrichten van cablepooling is ook een stap verder in de voorbereiding van het energielandschap de Grift. De filosofie achter het energielandschap is het zo optimaal mogelijk combineren van duurzame energie opwektechnieken op een locatie.

In het soft- en hardware ontwerp kunnen we voorsorteren op verdere optimalisatie van onze business case. Wanneer we de soft- en hardware goed inrichten, kunnen we in de toekomst de stroomlevering optimaliseren naar APX stroombeurs. Wanneer we dan het wind- en zonnepark aanvullen met opslag- of andere leveringsbronnen, kunnen we gaan kiezen voor flexibele leveringsmomenten.
Dat is zowel een voordeel voor netbeheerder Liander, als voor ons.

Het biedt kansen om onze business case tweeledig te optimaliseren:

1. Leveringsvergunning mogelijk als je congestie kunt verhelpen
2. Flexibel leveren: Op momenten leveren dat prijs hoog is

Het ultieme doel ofwel het eindmodel van het energielandschap is constante levering van 10 MVA op de kabel. Oftewel een constante aanbieder zijn van 8760 uur per jaar dezelfde hoeveelheid stroom.

Cablepooling heeft tevens financiële voordelen voor Liander als netbeheerder (er behoeft geen extra kabel gelegd te worden – Liander heeft tenslotte aansluitplicht), maar ook voor de maatschappelijke kosten omdat Liander werkt met publieke gelden.

Op dit moment heeft Liander overigens een tekort aan capaciteit om netinpassingen op te leveren. Dat betekent lange wachttijden bij netinpassing en mogelijke vertraging in het project. Bij de inrichting met behulp van cablepooling is netinpassing niet nodig en is de bijvangst dat vertraging op dit punt wordt voorkomen.

Technische maatregelen cablepooling

Om cablepooling te kunnen inrichten zijn er een aantal technische maatregelen nodig. De belangrijkste randvoorwaarde is de snelheid van de omvormers, om overbelasting te voorkomen en de veiligheid te waarborgen. We hebben hele snelle responstijden in de omvormers nodig, niet alle omvormers bieden deze mogelijkheid. Ook niet alle leveranciers kunnen deze voorwaarde waarmaken. De specificaties voor uitvraag aan de leveranciers moeten nog gemaakt.

Risico falen cablepooling

Er bestaat een kans dat het toch niet mogelijk is de technische of organisatorische (zie volgend hoofdstuk) voorwaarden voor cablepooling goed in te regelen. De maatregel die dan kan worden genomen is het alsnog aanvragen van netinpassing. In dat geval krijgen we naar verwachting wel te maken met vertraging, gezien het tekort aan capaciteit bij Liander voor de realisatie van netinpassingen.

Grondpositie

Medio 2017 is door Wiek-II een intentieovereenkomst getekend met de gemeente Nijmegen ten aanzien van de grondposities.

De intentieovereenkomst is tweeledig:

1. Huur van een deel van de grond voor een looptijd van 20 jaar, tegen een pachtprijs van 4000€ per ha / jaar.
2. Huur van een deel van de grond voor een looptijd van 10 jaar om niet.

Het tweede deel van deze overeenkomst kan tussentijds worden opgezegd. Reden hiervoor is dat de gemeente de optie openhoudt om in de toekomst een bedrijventerrein op deze locatie te vestigen.
De gedeelde opvatting van de gemeente en Wiek-II is dat er voorlopig waarschijnlijk geen bedrijven op dit terrein zullen komen. Mocht dat wel het geval zijn, dan kan wellicht nog een oplossing worden gezocht in het verplaatsen van de panelen van de grond naar de daken van de te bouwen bedrijfsgebouwen.

De gemiddelde overeengekomen huurprijs is door deze constructie laag (normaliter gem. 5000€ per ha).

De percelen zijn deels in eigendom van de gemeente Nijmegen. Wiek-II heeft inmiddels overeenstemming bereikt met de grondeigenaren over het gebruik van deze gronden ten behoeve van de bouw en exploitatie van het zonnepark.

Vergunningsaanvraag

Ter plekke geldt het bestemmingsplan “Buitengebied Bemmel 1978”. Het plangebied heeft op basis van dit bestemmingplan de enkelbestemming ‘Agrarisch gebied (art. 6)’. Deze bestemming heeft betrekking op een gebied waar de agrarische productie als belangrijkste gebruik wordt beschouwd. De aanleg van een zonnepark is niet toegestaan op basis van het geldende bestemmingsplan.

De Omgevingsvergunning voor het project is aangevraagd op 13 april 2018. Het gaat om een zogenaamde ‘tijdelijke vergunning met afwijking van het bestemmingsplan’.

Er is geen MER (Milieu Effect Rapportage) nodig voor dit Zonnepark, maar wel een ruimtelijke onderbouwing. Hiervoor hebben wij, aan de bouwkundige dienst van de gemeente Nijmegen, input geleverd. De bouwkundige dienst schrijft de ruimtelijke onderbouwing als advies aan de ODRN (Omgevingsdienst Rijk van Nijmegen), die de vergunning in behandeling heeft.

De behandeltijd voor een aanvraag omgevingsvergunning is maximaal 26 weken. In eerste instantie was de verwachting dat de vergunning voor of vlak na de zomervakantie zou worden gepubliceerd. Dat bleek niet haalbaar omdat aanvullend overleg en aanvullende informatie benodigd waren. In de planning gaan we er nu van uit dat de vergunning uiterlijk half januari wordt gepubliceerd.

De ODRN schrijft de vergunning uit. Deze wordt ter inzage gelegd door de gemeente Nijmegen. Hierop kunnen belanghebbenden zienswijzen indienen (termijn 6 weken). Daarna worden de zienswijzen verwerkt en de zienswijzenota tegelijk met de definitieve vergunning gepubliceerd.
In tegenstelling tot eerder gedacht, is voor deze vergunning geen besluit van de gemeenteraad nodig.

Bij publicatie van de definitieve vergunning is deze nog niet onherroepelijk. In de opvolgende periode is er mogelijkheid voor beroep (eerst via de gemeentelijke beroepscommissie, dan via de Rechter) en vervolgens bezwaar (via de Raad van State).

Archeologie

Ter plaatse van de locatie geldt op basis van het Facetbestemmingsplan Archeologie de Dubbelbestemming 'Waarde - Archeologie 2'. Er geldt dus een archeologische verwachtingswaarde voor het plangebied. Daarom het niet toegestaan om (bouw)werkzaamheden uit te (laten) voeren, maar via de vergunning vragen we vrijstelling van dit verbod aan. Vrijstelling van dit verbod wordt verleend als met behulp van een archeologisch onderzoek kan worden aangetoond dat er zich ter plekke geen archeologische waarden (meer) bevinden.

Voor de start van de (bouw)werkzaamheden van het zonnepark zal er een archeologisch onderzoek hebben plaatsgevonden. De geplande ondergrondse kabelverbindingen zullen ook onderdeel zijn van het onderzoek. Indien nodig zal in het definitieve ontwerp en de aanlegwijze van het zonnepark rekening worden gehouden met de resultaten van dit onderzoek. Naar aanleiding van de resultaten van het archeologisch onderzoek kan bijvoorbeeld de funderingswijze worden aangepast.

De resultaten van het archeologisch onderzoek kunnen impact hebben op kabeltracés en wijze van bouwen en dit kan ook kosten met zich meebrengen. In de business case wordt hiervoor een reservering gemaakt.

Risico afwijzen deel vergunningsaanvraag

Er bestaat een mogelijkheid dat delen van de vergunningsaanvraag worden afgewezen. In dat geval zouden we op de beschikbare gronden, die van kleinere omvang zijn, minder panelen kunnen plaatsen.
Het totaaleffect zal waarschijnlijk meevallen, omdat alleen de netinpassing en de grondkosten vaste kosten zijn. Daarnaast zijn er variabele kosten per geïnstalleerd paneel (en kosten voor attributen, die ook samenhangen met het aantal panelen). Maar in dat geval moeten we wel opnieuw de business case doorrekenen om het precieze effect te beoordelen. Dit risico is op dit moment (januari 2019) beperkt, gezien het vele voorbereidend overleg dat al gevoerd is met de gemeente en ODRN.

Landschappelijke inpassing

Er is gekeken naar een speciaal ontwerp voor landschappelijke aanpassing, i.s.m. kunstproducent Mothership. Hiermee werd ook beoogd het project een voorbeeld te laten zijn, esthetisch te ontwerpen en een educatief karakter te geven. We hebben hier toch weer vanaf gezien, omdat de locatie van het Zonnepark relatie ver verwijderd is van bezoekerscentrum de Mussenhut. De verwachte meerkosten wegen niet op tegen de beperkte meerwaarde.

Wel gaan we, zowel op verzoek gemeente als vanuit projectperspectief (coöperatief en duurzaam), een aantal maatregelen treffen op het gebied van groen en biodiversiteit.

Biodiversiteit

Het Zonnepark gaat minimaal een decennium op deze locatie aanwezig blijven. Gevolg is dat de bodem rondom en onder de zonnepanelen zal veranderen. Een mogelijk gevolg is dat er meer natuur ontstaat door verschillende microklimaten.

ECN (Energy Centre of the Netherlands) onderzoekt in samenwerking met diverse partners hoe zonneparken kunnen worden ingepast met positieve impact op het landschap (beleving, natuurwaarde en biodiversiteit). Bron: https://www.ecn.nl/nl/nieuws/item/hoe-krijgt-grootschalige-zon-pv-op-een-mooie-manier-plek-in-onze-leefomgeving/

De gestelde vragen in dit onderzoek zijn bijvoorbeeld: hoe kun je zonnepanelen op een speelse manier in het landschap passen? Wat zijn de mogelijkheden voor meervoudig ruimtegebruik? Wat is de impact van een zonnepark op de biodiversiteit in aantallen planten en dieren?

Wiek-II heeft de intentie om zo mogelijk aan te sluiten bij dit onderzoek of het Zonnepark als proeflocatie aan te bieden.

3. Communicatie en omgevingsmanagement

Communicatieplan

Voor het project zal medio januari 2019 een communicatieplan worden gemaakt. In dit communicatieplan komen diverse aspecten aan de orde: algemene projectcommunicatie, omgevingscommunicatie en werving / marketing voor het werven van participanten voor het Zonnepark.

Een eerste aanzet voor communicatiemiddelen is gemaakt. Op dit moment zijn beschikbaar: de website www.zonneparkdegrift.nl; een flyer voor het Zonnepark / werving leden WindpowerNijmegen, een projectposter.

Omgevingsmanagement

Rond de bekendmaking van de vergunning door de ODRN (medio januari 2018), zullen we ook het project bekend maken bij de omgeving. We hebben extra aandacht voor de bewoners van de 3 woningen die aan de zuidzijde uitzicht op het Zonnepark hebben.

De landschappelijke inpassing van dit project is gemakkelijk in te richten.

Stakeholders

Dit project heeft vele stakeholders. In het communicatieplan en projectaanpak wordt hier rekening mee gehouden.

Een overzicht van de stakeholders en hun rol:

- Coöperatie WindpowerNijmegen – aandeelhouder
- Windpark Nijmegen-Betuwe – samenwerkingspartner
- Gemeente – grondeigenaar en publieke rol wetgever / handhaver, archeologische dienst
- Liander – netbeheerder
- ZOWN – technisch adviseur cablepooling
- Encon – technisch adviseur PV-installatie
- Rebel – financieel adviseur
- De Groene Stroomfabriek / Energy Trading Company – afnemer stroom
- Gemeentes – afnemer elektriciteit

We streven ernaar het project te realiseren met zoveel mogelijk lokale partijen. Bijvoorbeeld het bouwteam wordt bij voorkeur een lokaal team. Hierin zien we 3 onderdelen, waarop we leveranciers om een aanbieding kunnen vragen:

1. panelen / omvormers
2. onderconstructie
3. bekabeling

4. Organisatorische inpassing

Samenwerkingsovereenkomst Wiek-II en WPN

Stichting Wiek-II is verantwoordelijk voor de projectvoorbereiding van Zonnepark de Grift en werkt daarbij nauw samen met beoogd eigenaar coöperatie WindpowerNijmegen.

Om de binding tussen WindpowerNijmegen en Stichting Wiek-II te bekrachtigen, deze samenwerking in te richten, juridisch vast te leggen en verdere afspraken te maken, werken we aan een Projectsamenwerkingsovereenkomst (Project SOK) tussen Stichting Wiek-II, coöperatie WindpowerNijmegen en Zonnepark de Grift BV.

Zonnepark de Grift BV

Op de Algemene Ledenvergadering van coöperatie WindpowerNijmegen van 4 juni 2018 is het besluit genomen om alvast Zonnepark de Grift BV op te richten. De coöperatie is enig aandeelhouder van deze BV en Stichting Wiek-II is gevraagd voorlopig het bestuur van deze BV te voeren.

De projectrechten, het eigen vermogen, vreemd vermogen en de leningen worden ondergebracht in deze aparte juridische entiteit: Zonnepark de Grift BV. De aparte juridische entiteit wordt bestuurd door een bestuurder, eventueel een Raad van Commissarissen en een Aandeelhoudersvergadering. In verband met aansprakelijkheid en het beperken van risico's voor participanten, is deze juridische entiteit een BV.

Werkgroep Zonnepark de Grift

In de werkgroep Zonnepark de Grift nemen ca. 20 (bestuurs-)leden van WindpowerNijmegen deel. Gezamenlijk organiseren coöperatie WindpowerNijmegen en Stichting Wiek-II werkgroepbijeenkomsten over verschillende thema's binnen het project zoals: techniek, organisatorische inpassing, financiën, communicatie.

Samenhang organisaties

Coöperatie WindpowerNijmegen is de burgercoöperatie die beoogd eigenaar is van het Zonnepark. De coöperatie is al (voor 95%) eigenaar van Windpark Nijmegen-Betuwe. Stichting Wiek-II is verantwoordelijk voor projectvoorbereiding. Onderstaande afbeelding geeft schematisch de samenhang weer.

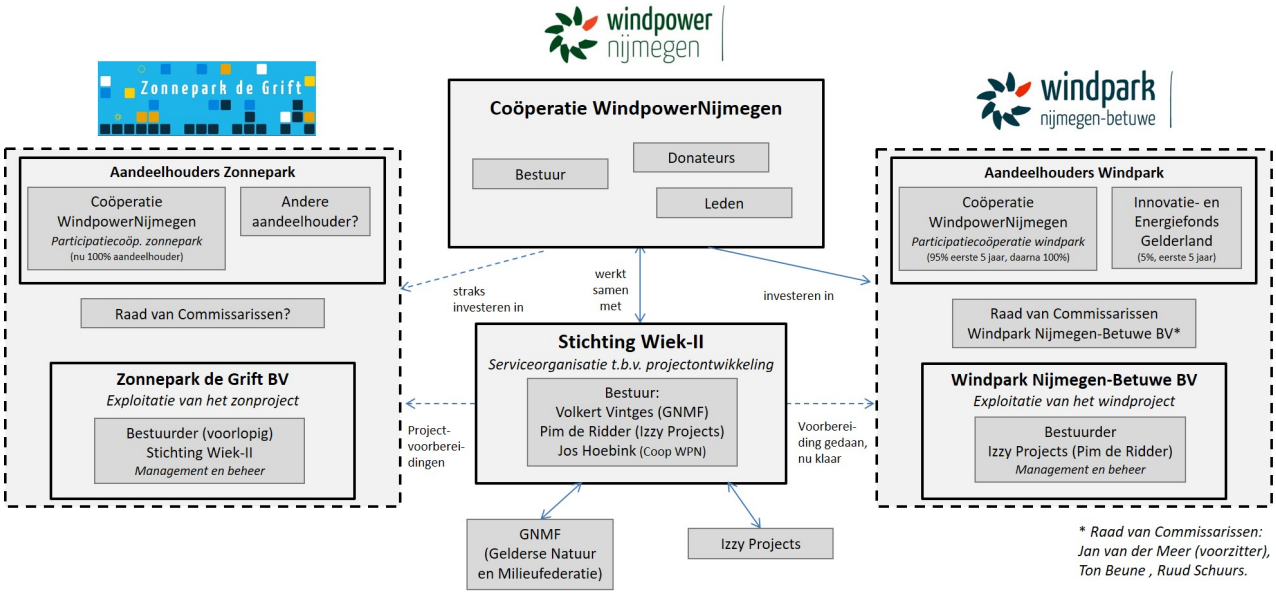

Afbeelding 3: Organogram WindpowerNijmegen, Wiek-II, Zonnepark de Grift BV en Windpark-Nijmegen Betuwe BV.

Vraagstuk verhouding Windpark en Zonnepark

Zonnepark de Grift gaat naar alle waarschijnlijkheid gebruik maken van de netinpassing van Windpark Nijmegen-Betuwe. Daarbij is het geschetste vraagstuk over optimalisatie van cablepooling en de verhouding tussen Windpark en Zonnepark aan de orde (zie pagina 5).

5. Financiële inrichting

Investeringsbronnen

Er zijn drie mogelijke investeringsbronnen bij een duurzame energieproject:

- Eigen vermogen (ca. € 1 mln)

Het aandeel eigen vermogen is doorgaans tussen de 15-20% van de benodigde investering (in dit geval dus ca. € 1mln). Het eigen vermogen wordt in dit project bijeengebracht door coöperatie WindpowerNijmegen. In fase van financiering doet de coöperatie een propositie aan (potentiële) leden. De propositie omvat de participatievoorwaarden en verwachtingen ten aanzien van geldelijk en ander rendement. De leden kunnen op basis van de propositie investeren in de projecten. Aan de informatie die we hiervoor ter beschikking stellen, zijn eisen verbonden: o.a. een melding bij de AFM op basis van een informatiedocument en communicatie over participeren buiten AFM-toezicht. Om het eigen vermogen bijeen te brengen maken we een campagneplan voor communicatie en werving en zorgen we voor een informatiebrochure en participatiereglement.

- Vreemd vermogen (ca. € 2,7 mln)

Een bank brengt het vreemd vermogen in het project. We maken afspraken over de condities waaronder de bank dit doet.

Aanvullend kunnen we afspraken verkennen met een partij die een achtergestelde lening in het project wil inbrengen. Innovatie- en Energiefonds Gelderland (van Oost NL) is een van de partijen die een achtergestelde lening kan verstrekken voor dit soort projecten.

SDE aanvraag, termsheet bank en onderbouwing EV

We vragen, na verlening van de vergunning, SDE+-subsidie aan bij de Rijksdienst voor Ondernemend Nederland (RVO). Voor SDE aanvraag is een indicatieve term sheet (financieringsbrief met voorwaarden) van het vreemd vermogen plus een onderbouwing van het eigen vermogen nodig. De bank levert de indicatieve term sheet. Wiek-II en de coöperatie stellen de onderbouwing van het eigen vermogen op (op welke manier denken we dat binnen te halen en hoe kansrijk achten we dat).

Risico: SDE niet toegekend

Er bestaat een risico dat de SDE+-aanvraag niet wordt toegekend. Dit kan het gevolg zijn van een onvolledige aanvraag: dit risico kunnen we mitigeren door een goede voorbereiding van de aanvraag. Dit kan echter ook het gevolg zijn van uitputting van de beschikbare subsidie. In dat geval is de mogelijke maatregel het opnieuw aanvragen van de SDE+-subsidie in een volgende ronde.

Formaliseren financiering

Lopende de SDE aanvraag zorgen we met financierende partners ervoor dat we na SDE-toekenning zo snel mogelijk tot financial close kunt komen. Wanneer de SDE beschikking is toegekend formaliseren we de intenties tot inbrengen van vermogen of een lening.

Organisatie inschrijving participaties

In deze fase is het ook van belang dat de coöperatie de project- en participatieadministratie voorbereid, zodat we de inschrijving, toekenning en facturatie van participaties kunnen faciliteren en vastleggen.

De coöperatie kan ervoor kiezen om het eigen vermogen door participanten voor financial close te laten inbrengen en tijdelijk op een aparte rekening te zetten, totdat het investeringsbesluit is genomen. Of de coöperatie kan er ook voor kiezen om in de weken voor financial close de participanten te laten betalen. In dat geval is er wellicht een back-up financiering nodig. Het is ook mogelijk te proberen back-up financiering in te zetten en deze – na financial close – in te ruilen voor het eigen vermogen wat je dan inmiddels hebt bijeengebracht.

Wat betreft participaties geeft onderstaande afbeelding inzicht in de positie van participaties in Zonnepark de Grift t.o.v. participaties in Windpark Nijmegen-Betuwe of coöperatie WindpowerNijmegen.

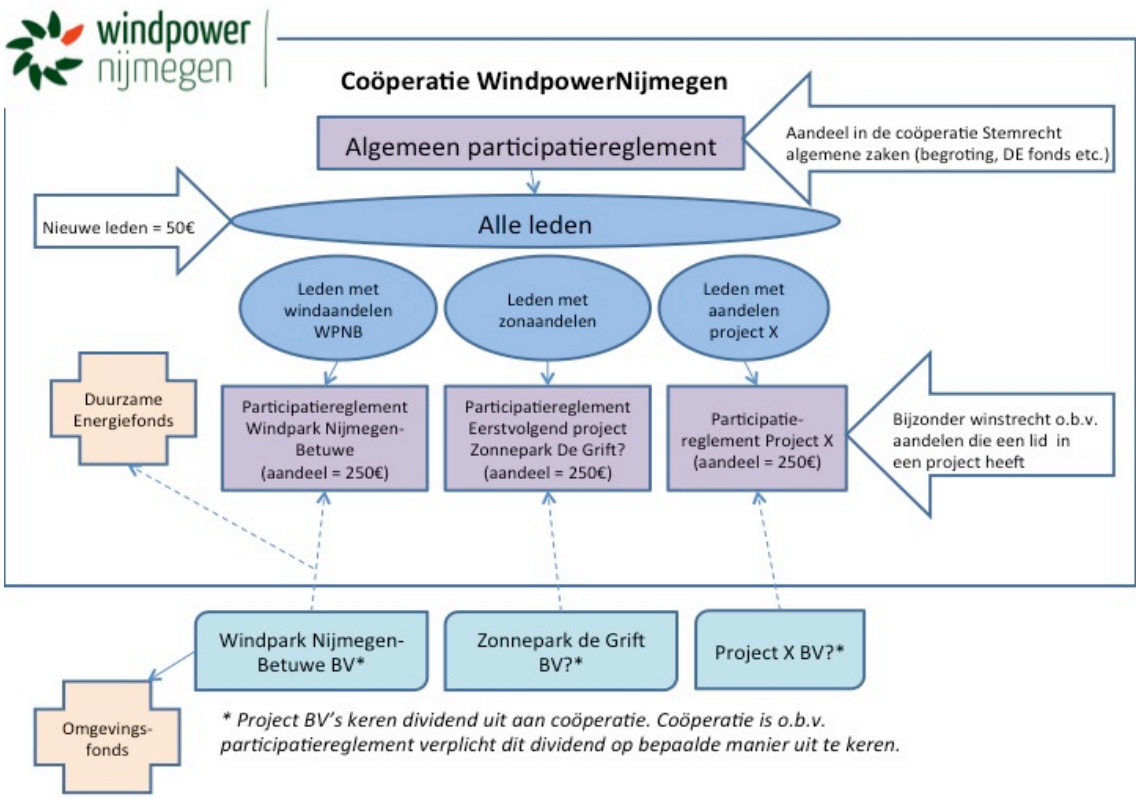

Afbeelding 4: positionering participaties coöperatie WindpowerNijmegen

Power Purchasing Agreement

In de financieringsfase sluit Zonnepark de Grift BV ook een (intentie-)overeenkomst met Huismerk Energie (i.c. Energy Trading Company) voor de afname van de geproduceerde elektriciteit. Deze PPA is ook nodig om de opbrengsten uit stroomverkoop in het financiële model op te voeren. Ook kunnen we weer afspraken maken over een mogelijk leuk aanbod voor leden om stroom af te nemen van het Zonnepark.

Business case / financieel model

In de business case / het financieel model berekenen we de benodigde projectinvesteringen en de verwachte projectrevenuen (projectrendement). De eerste versie van de business case is beschikbaar en ook besproken met de themagroep financiën van de werkgroep Zonnepark de Grift. Deze wordt de komende maanden verder aangescherpt en ingevuld.

Bijdrage Wiek-II

Stichting Wiek-II heeft budget om dit project voor te financieren (projectontwikkeling en voorfinanciering). Dit budget is 5-8% van de totale investeringskosten van het project. Voor het beschikbaar stellen van deze financiering en voor inzet van haar kennis en expertise vraagt Wiek-II een bedrag van € 0,50 per

geproduceerde MWh voor het in stand houden van de kernactiviteiten van Wiek-II: het ontwikkelen van duurzame energieprojecten in de regio voor lokale burgerinitiatieven. Deze vergoeding is bedoeld als solidariteitsafdracht bestemd voor het ontwikkelen van projecten, het verder ontwikkelen voor het platform / de community Burgers Geven Energie, naast de vergoeding van door Wiek-II gemaakte kosten voor projectontwikkeling en evt. ondersteuning op het gebied van administratie en communicatie.

Deze bijdrage zou mogelijk (deels) een alternatief kunnen zijn voor het inrichten van een Omgevingsfonds. Burgers Geven Energie streeft immers ook een lokale, maatschappelijke doelstelling na: namelijk het betrekken van burgers bij de duurzame energietransitie en hen de regie geven over projecten in hun omgeving en op deze manier de beweging van onderop sterker maken. De solidariteitsbijdrage aan de maatschappij krijgt dan een iets andere, maar ook effectieve invulling, specifiek gericht op het verder brengen van de lokale duurzame energietransitie – samen met de burgers.

Voorfinanciering subsidie / lening provincie Gelderland

Provincie Gelderland stelt subsidie in de vorm van een lening beschikbaar voor de ontwikkeling van duurzame energieprojecten in coöperatief verband. We, Wiek-II en WindpowerNijmegen, zijn voornemens om deze subsidie aan te vragen voor de projectvoorbereiding van Zonnepark de Grift. Het mogelijke budget wat uit deze aanvraag voor kan komen is ca. € 150.000.

6. Planning

De planning is op dit moment globaal als volgt, er kunnen nog veranderingen optreden.

Januari 2019	Verwachte publicatie vergunning 17 januari
Maart 2019	Aanvraag SDE+ subsidie
April 2019	Start campagne, werving leden en donateurs
Juni 2019	Onder voorbehoud: Start inschrijving Zondelen De Grift
Augustus 2019	Uitsluitsel SDE+ subsidie
Najaar 2019	Voorbereiding financial close (eigen vermogen van de coöperatie en vreemd vermogen)
December 2019	Financial close
Voorjaar 2020	Voorbereiding bouw en bouw

Toelichting

Medio januari volgt publicatie van de vergunningsaanvraag. Vervolgens kan het publiek zienswijzen indienen. Bij een positief besluit over eventuele zienswijzen is de vergunning in de eerste helft van maart definitief en kan medio maart SDE+-subsidie worden aangevraagd.

De vergunning is dan definitief, maar nog niet onherroepelijk. De bezwaarprocedures lopen dan nog. Medio 2019 wordt duidelijk of de vergunning onherroepelijk is en het project daadwerkelijk kan worden uitgevoerd. De verwachting is dat er geen problemen meer zullen optreden in het vergunningentraject.

De business case is al grofweg uitgewerkt en wordt de komende maanden verder ingevuld en aangescherpt.

In het voorjaar 2019 kan de coöperatie starten met het werven van participanten die willen investeren in Zonnepark de Grift, onder voorbehoud van toekenning van de SDE+-subsidie en de toekenning van een onherroepelijke vergunning. Tegelijkertijd loopt het verwerven van vreemd vermogen via de bank en eventueel ook Oost NL.

Het idee is om vanaf april de campagne te starten om nieuwe leden en donateurs te werven en medio juni de inschrijving voor zonaandelen te starten.

Wanneer medio augustus 2019 de toekenning van de SDE+-subsidie een feit is, kan de coöperatie over gaan tot het definitief maken van de participaties en de beoogde participanten vragen om hun participaties te betalen.

Tegelijkertijd wordt het moment van ‘financial close’ voorbereid. Financial close verwachten we medio november van 2019. Direct daarna kan de bouwvoorbereiding van het Zonnepark starten, mits aan alle leveranciers op dat moment opdracht verstrekt is.

Gedurende het hele project is aandacht voor communicatie met de omgeving en andere stakeholders.

In het document ‘Planning Zonnepark de Grift’ is de planning verder uitgewerkt.

7. Bijlagen

- Planning Zonnepark de Grift, versie 1 november 2018
- Informatie cablepooling
    - De Grift – Cable pooling rapport
    - Eindpresentatie Zown JC en BK
- Voorstel oprichting Zonnepark de Grift BV – t.b.v. ALV 4 juni 2018

- Op www.zonneparkdegrift.nl staat publieke informatie over het project. Deze website zal naar mate het project vordert worden aangevuld.